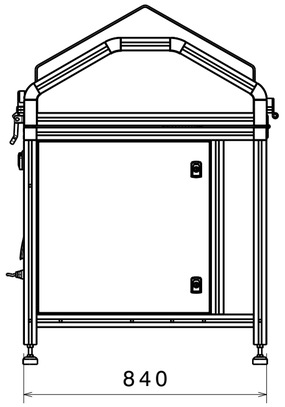

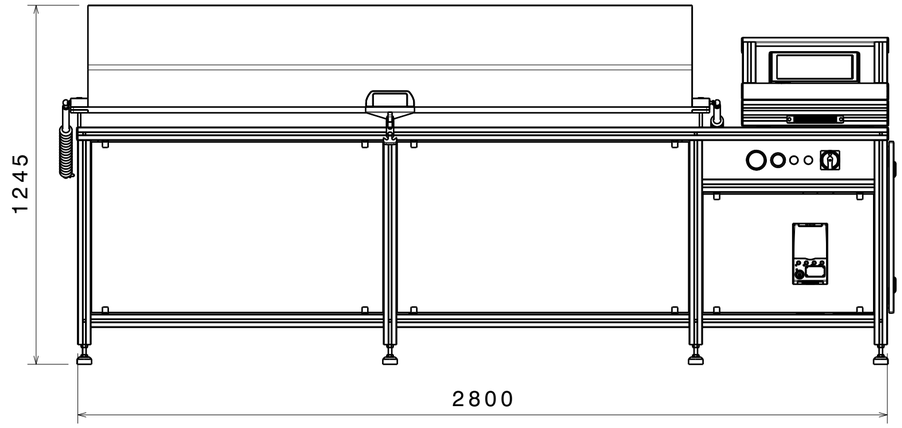

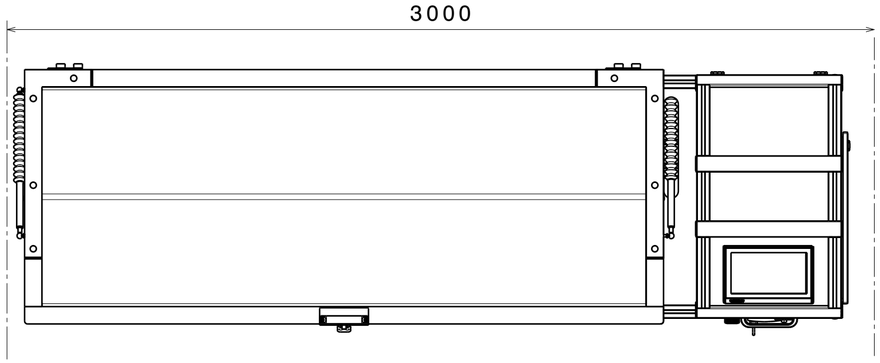

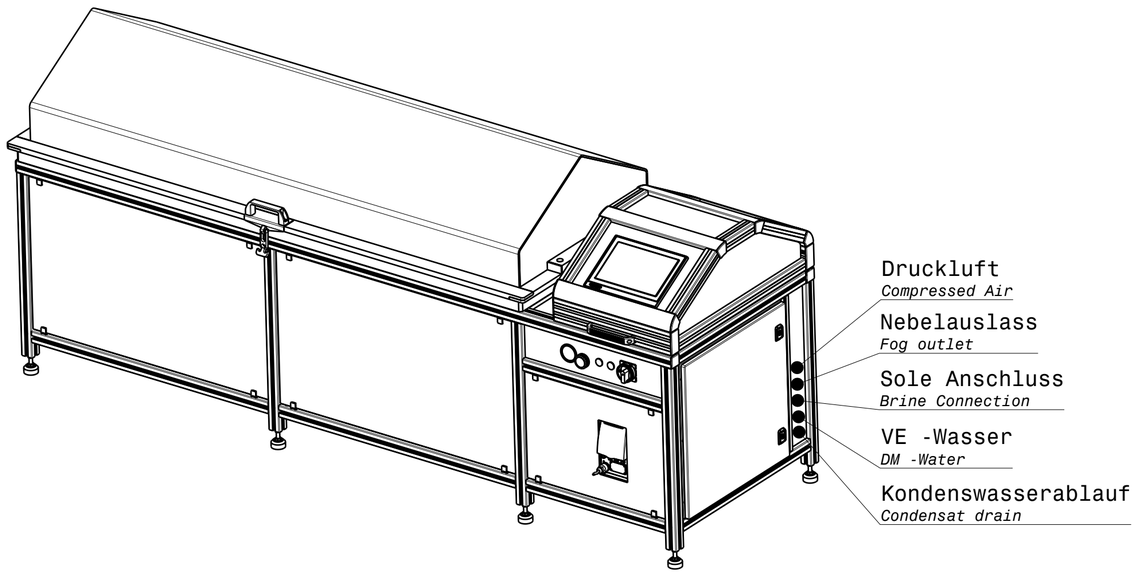

Gerätetyp ***Device Type***	**HKT 900 TECH-LINE**
Abmaße (mm) ***Dimension (mm)***	
Innenmaße *interior Dimension*	2000x680x585
Außenmaße *exterior Dimension*	2800x840x1245
Gewicht (kg) *Weight (kg)*	500
Technische Daten ***Technical data***	
Spannungsversorgung *Power supply*	16A, 230V/50Hz
Nebelauslass *Fog outlet*	ø50mm
Kondenswasserablauf *Condensat drain*	ø32mm
Druckluft *Compressed Air*	4,5-8,0 bar
VE-Wasseranschluss *DM-Water Connection*	2,0-5,0 bar
Sole Anschluss *Brine Connection*	8x5mm PVC Schlauch / *Hose*

Korrosionsprüfsystem gemäß folgender Prüfvorschriften:
Corrosion testing system in accordance with the following testing regulations:

DIN EN ISO 9227 (DIN 50021)NNS, AASS, CASS-Test
DIN EN 60068-2-11
ASTM B 117, ASTM B 287, ASTM B 387

optionale Erweiterungen:
optional extensions:

DIN EN ISO 6270-2 (DIN 50017)
DIN EN ISO 6988 (DIN 50 018)
VDA 621-415
DIN EN ISO 11997-1 Zyklus B
VDA 621-415 (B bzw. neu/*new*)
(separate Geräteserie/*separate device series*)
VW PV 1210
DIN EN ISO 4541 Korrosionstest/*Corrodkote-Test*

Nr.	Datum	geänd.	KO	QM	Beschreibung der Änderung
-	30.05.22	Zbi			Zeichnungserstellung

genehmigt

Urheberschutzvermerk
DIN 34

(Zul. Abw.) ISO 2768 -m
Oberfläche:
Maßstab 1:15
Gewicht
Mat.:
Halbzeug:

Projektleiter: Schormann
gezeichnet: Zbieranek

KÖHLER AUTOMOBILTECHNIK

Korrosionsprüfgerät
corrosion tester

HKT 900 TECH-LINE

Format A2
Blatt 1 von 1

Ursprung:
Ersatz für:
Ersatz durch: